TRI-BALL DRAINY

Kugelhahn mit vollem Durchgang und zwei seitlichen Anschlüssen (Stopfen + Ablassventil)

Ball valve with full bore and two connections on the side (connector + bleed valve)

Technische Daten

Nennweite:	1/2" 3/4" 1" 1 1/4" 1 1/2" 2"
Seitliche Anschlüsse:	1/4“
Betriebsdruck:	max. 40 bar (siehe Diagramm)
Temperaturbereich:	-15°C bis +110°C
Gehäuse:	Messing vernickelt
Anschlüsse:	Messing vernickelt
Kugel:	Messing hartverchromt
Kugeldichtung:	PTFE rein
Spindel:	Messing überdreht
Spindelabdichtung:	Patentabdichtung PTFE / NBR
Handhebel Normal:	Aluminium rot eloxiert
Einbaulage:	beliebig

Einsatzbereiche:
Gas, Flüssigkeiten, Heizung und Ventilation

Normen:
UNI ISO 228/1

Option:
Spindelverlängerung

Technical data

Diameter:	1/2" 3/4" 1" 1 1/4" 1 1/2" 2"
Connections on the side:	1/4"
Working pressure:	40 bar max. (see diagram)
Working temperature:	-15°C to +110°C
Body:	Brass nickel plated
End caps:	Brass nickel plated
Ball:	Brass hard-chrome plated
Ball/body seal:	PTFE pur
Stem:	Brass overtorqued
Stem packing:	Patent seal PTFE / NBR
Lever normal:	Aluminium red anodized
Mounting position:	any

Applications:
Gas, liquids, heating and ventilation

Norms:
UNI ISO 228/1

Option:
Stem extension

TRI-BALL DRAINY

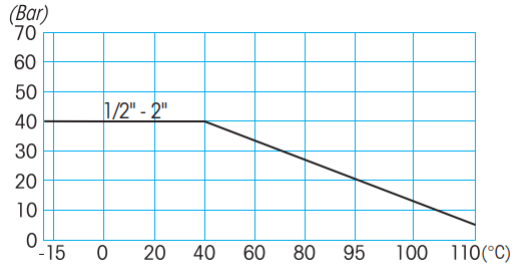

Druck- und Temperaturdiagramm
Diagram of pressure and temperature

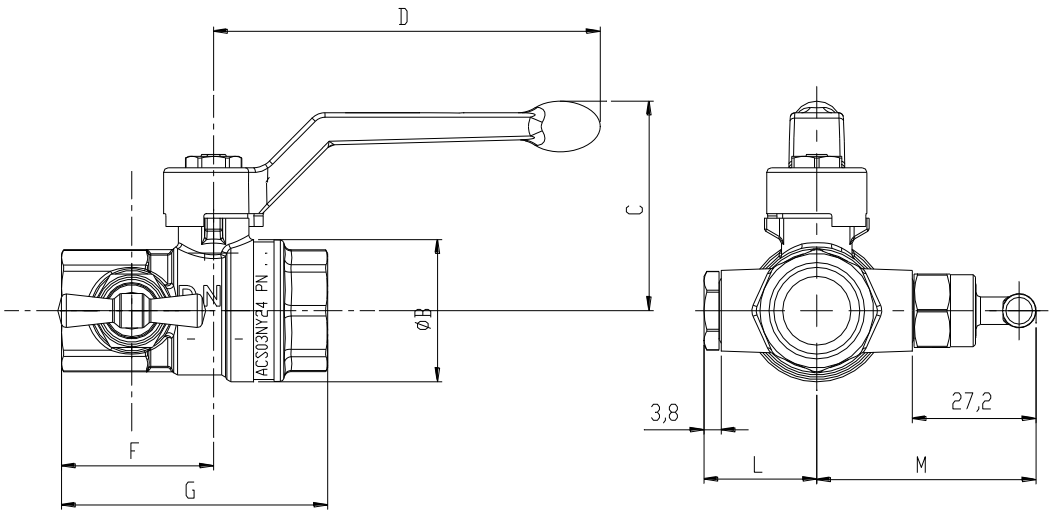

TRI-BALL DRAINY									
	No. TRI-MATIC	DN mm	ØB	C	D	F	G	L	M
1/2"	1706222	15	30	46	85	33.4	58.5	25	48
3/4"	1706358	20	37.5	53	105	35.7	64.6	27.5	31
1"	1706359	25	46	57	105	40.6	75	31	54
1 1/4"	1706415	32	57.5	70	130	46	86.5	35.5	59
1 1/2"	1706416	40	70	76	130	51.6	98.2	39.5	63
2"	1706417	50	85.5	92	165	61.1	116.2	45.5	69

Bitte fragen Sie unsere aktuellen Preise an! Do not hesitate to contact us for current prices!