TRI-AIRVALVE INOX CLAMP BS

Pneumatisch angetriebener 2/2 – Weg Edelstahlkugelhahn poliert CLAMP-Anschluss

Für Rohre nach BS/OD (ASTM A270)
Clamp nach DIN 32676 TAB. 4 REIHE C

ATEX

Stainless steel 2/2-way ball valve with pneumatic actuator, polished CLAMP-connection

For pipes according to BS/OD (ASTM A270)
Clamp according to DIN 32676 TAB. 4 REIHE C

ATEX

Technische Daten Kugelhahn

Nennweite:	½" ¾" 1" 1 ½" 2" 2 ½" 3"
Betriebsdruck:	Siehe Diagramm / Tabelle
Temperaturbereich:	-20°C bis +170°C
Gehäuse:	V4A Stahl / AISI 316L / DIN 1.4404
Anschlüsse:	V4A Stahl / AISI 316L / DIN 1.4404
Kugel:	V4A Stahl / AISI 316L / DIN 1.4404
Kugeldichtung:	PTFE modifiziert *
Spindel:	V4A Stahl / AISI 316L / DIN 1.4404
Spindelabdichtung:	PTFE modifiziert *
Einbaulage:	Beliebig

ATEX:
II 2G Ex h IIC T4 Gb
II 2D Ex h IIIC T135°C Db

Technische Daten Antrieb

Wirkungsweise:	Doppeltwirkend (DA) oder Einfachwirkend (SR)
Gehäuse:	Aluminium, eloxiert
Steuerdruck:	Min. 6 bar (Tiefere Werte auf Anfrage)

ATEX:
II 2GD c Tmax 95°C

Einsatzbereiche:
Chemische - und pharmazeutische Anwendungen, Lebensmittelindustrie

Norm:
Für Rohre nach BS/OD (ASTM A270)
Clamp nach DIN 32676 TAB. 4 REIHE C

Technical Data

Diameter:	½" ¾" 1" 1 ½" 2" 2 ½" 3"
Working pressure:	See diagram / table
Working temperature:	-20°C to +170°C
Body:	Stainless steel / AISI 316L / DIN 1.4404
Sleeves:	Stainless steel / AISI 316L / DIN 1.4404
Ball:	Stainless steel / AISI 316L / DIN 1.4404
Ball seal:	PTFE modified *
Stem:	Stainless steel / AISI 316L / DIN 1.4404
Stem seal:	PTFE modified *
Mounting position:	Any

ATEX:
II 2G Ex h IIC T4 Gb
II 2D Ex h IIIC T135°C Db

Technical datas actuator

Function:	Double acting (DA) or spring return (SR)
Body:	Aluminium, anodised
Air supply pressure:	6 bar minimum (different air supply Pressure on request)

ATEX:
II 2GD c Tmax 95°C

Applications:
Chemical and pharmaceutical applications, Food industry

Norms:
For pipes according to BS/OD (ASTM A270)
Clamp according to DIN 32676 TAB. 4 REIHE C

TRI-AIRVALVE INOX CLAMP BS

Auf Anfrage:
- weitere Nenngrössen
- totraumarme Ausführung
- weitere Anschlüsse wie DIN 11851/SMS/Flansch möglich
- 3-Weg Ausführung
- Kugelhahn Dichtungen aus:

PTFE mit Glas -20°C bis +170°C *
PTFE mit Carbografit -20°C bis +180°C
PTFE mit Inox -20°C bis +200°C *
PTFE mit Inox / O-Ring EPDM peroxide -45°C bis +150°C *
UHMW Polyethylen mit hoher Dichte -20°C bis +80°C

(FDA Konform)*

On request:
- other nominal sizes
- low dead space design
- other connections like DIN 11851/SMS/flange possible
- 3-way version
- ball valve seals made of:

PTFE with glass -20°C to +170°C *
PTFE with carbographite -20°C to +180°C
PTFE with Inox -20°C to +200°C *
PTFE with Inox / O-ring EPDM peroxide -45°C to +150°C *
UHMW high density polyethylene -20°C to +80°C

(FDA conform)*

Druck- und Temperaturdiagramm
Diagram of pressure and temperature

PN Druckstufen siehe Tabelle unten
Pressure stage PN see table below

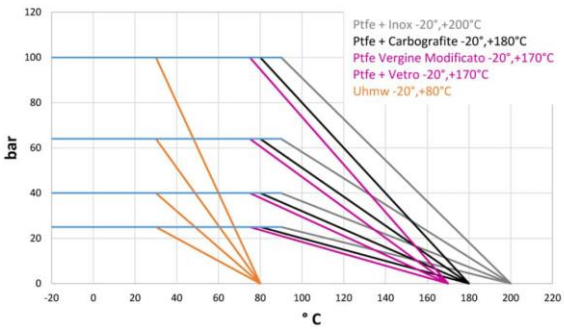

Durchfluss / Druckverlust-Diagramm und Kv-Nennkoeffizient
Flow / Pressure loss Diagramm and Kv Nominal Coefficient

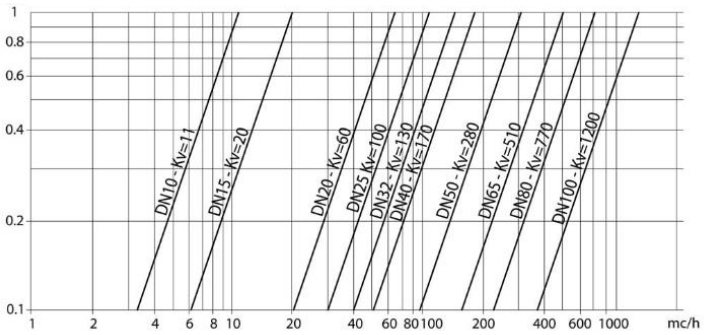

TRI-AIRVALVE INOX CLAMP BS

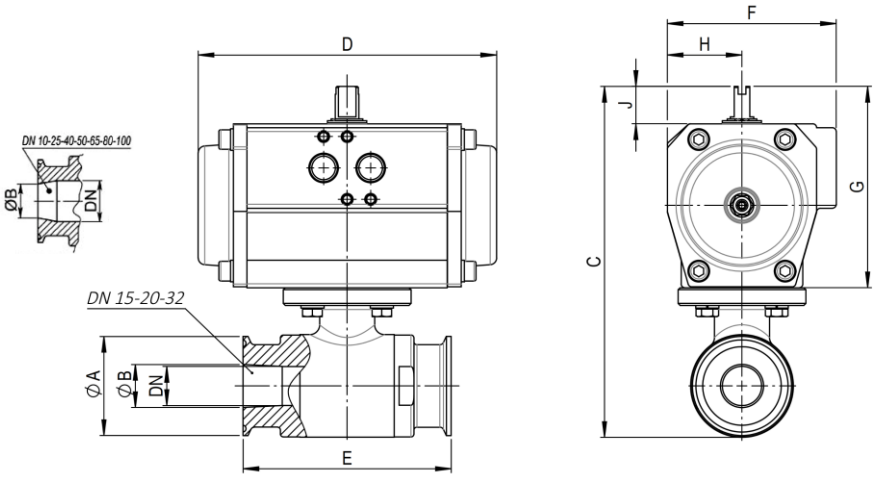

TRI-AIRVALVE INOX CLAMP BS DA Ausführung / Version DA													
CLAMP REIHE C OD	No. TRI-MATIC	Code	DN	ØA	ØB	C	D	E	F	G	H	J	PN
1/2"	1707869	TVI-N-2-C-4G-010 -DA0,5/042 25X9,4	10	25	9.4	128.5	160	88	60.5	77	27	20	100
3/4"	1710521	TVI-N-2-C-4G-015 -DA0.5/042 25X15,75	15	25	15.75	131	160	92	60.5	77	27	20	100
1"	1708339	TVI-N-2-C-4G-020 -DA0/050 50,5X22,1	20	50.5	22.1	157	138	102	75	87	33.5	20	100
1"	1707765	TVI-N-2-C-4G-025 -DA1/063 50.5X22,1	25	50.5	22.1	180	155.5	106	86	103	38	20	64
1 1/2"	1712302	TVI-N-2-C-4G-032 -DA1/063 50,5X34,8	32	50.5	34.8	185	155.5	112	86	103	38	20	64
1 1/2"	1708340	TVI-N-2-C-4G-040 -DA2/075 50,5X34,8	40	50.5	34.8	221	210	126	94	120	42.5	20	64
2"	1718046	TVI-N-2-C-4G-050 -DA2/075 64x47,5	50	64	47.5	248	210	136	94	120	42.5	20	40
2 1/2"	1712186	TVI-N-2-C-4G-065 -DA2/075 77,5X60,2	65	77.5	60.2	253	210	154	94	120	42.5	20	40
3"	1718055	TVI-N-2-C-4G-080 -DA2,5/085 91X72,9	80	91	72.9	281.5	228	184	104	130	49	20	40

TRI-AIRVALVE INOX CLAMP BS SR Ausführung / Version SR													
CLAMP REIHE C OD	No. TRI-MATIC	Code	DN	ØA	ØB	C	D	E	F	G	H	J	PN
1/2"	1708761	TVI-N-2-C-4G-010 -SR0/050 25X9,4	10	25	9.4	138.5	138	88	75	87	33.5	20	100
3/4"	1707870	TVI-N-2-C-4G-015 -SR1/063 25X15,75	15	25	15.75	157	155.5	92	86	103	38	20	100
1"	1707871	TVI-N-2-C-4G-020 -SR1/063 50,5X22,1	20	50.5	22.1	173	155.5	102	86	103	38	20	100
1"	1707867	TVI-N-2-C-4G-025 -SR2/075 50,5X22,1	25	50.5	22.1	197	210	106	94	120	42.5	20	64
1 1/2"	1707872	TVI-N-2-C-4G-032 -SR2,5/085 50,5X34,8	32	50.5	34.8	212	228	112	104	130	49	20	64
1 1/2"	1714617	TVI-N-2-C-4G-040 -SR2,5/085 50,5X34,8	40	50.5	34.8	231	228	126	104	130	49	20	64
2"	1707868	TVI-N-2-C-4G-050 -SR2,5/085 64X47,5	50	64	47.5	246	228	136	104	130	49	20	40
2 1/2"	1715231	TVI-N-2-C-4G-065 -SR3/100 77,5X60,2	65	77.5	60.2	278	280.5	154	120	145	55	20	40
3"	1711913	TVI-N-2-C-4G-080 -SR3,5/115 91X72,9	80	91	72.9	323.5	310	184	134	172	63.5	30	40

Weitere Dimensionen auf Anfrage / Other dimensions on request

Bitte fragen Sie unsere aktuellen Preise an! Do not hesitate to contact us for current prices!