TRI-DISC COMPACT LUG

Absperrklappe in LUG-Design

Vanne à papillon en LUG-Design

Technische Daten

Nennweite:	DN 25 bis DN 1000
Betriebsdruck:	
DN 25 - DN 150	PN 16
DN 200 - DN 1000	PN 10
Temperaturbereich:	0° bis max. +110°C
Gehäuse:	GGG 40
Klappe:	V4A Stahl / AISI 316 / DIN 1.4408
Dichtung:	EPDM, BUNA-N, FPM
Spindel:	Edelstahl / AISI 420 / DIN 1.4021
Spindelabdichtung:	EPDM
Handhebel:	Stahlrohr + Epoxy

Einsatzbereiche:
Chemische und petrochemische Installationen, Hydraulik

Normen:
Flanschen nach ISO - 5752 / 20, EN 558 / 20
Lochbild für Antriebe nach ISO 5211

Auf Anfrage:
- Verschiedene Materialien (Gehäuse und Dichtungen)
- Pneumatische und elektrische Antriebe siehe Register
  Pneumatische Ventile
  Elektrische Ventile

Caractéristiques techniques

Diamètre nominal:	DN 25 à DN 1000
Pression de service:	
DN 25 - DN 150	PN 16
DN 200 - DN 1000	PN 10
Plage de température:	0°C jusqu'à max. +110°C
Corps:	GGG 40
Papillon:	Acier Inox / AISI 316 / DIN 1.4408
Joint:	EPDM, BUNA-N, FPM
Axe:	Acier Inox / AISI 420 / DIN 1.4021
Joint de l'axe:	EPDM
Levier:	Tube en acier + Epoxy

Applications:
Installations chimiques et pétrochimisques, hydraulique

Normes:
Brides selon ISO - 5752 / 20, EN 558 / 20
Gabarit des trous pour entraînement selon ISO 5211

Sur demande:
- Différents matériaux (boîtiers et joints)
- Entraînements pneumatiques et électriques voir sous rubriques
  Vannes à commande pneumatique
  Vannes à commande électrique

TRI-DISC COMPACT LUG

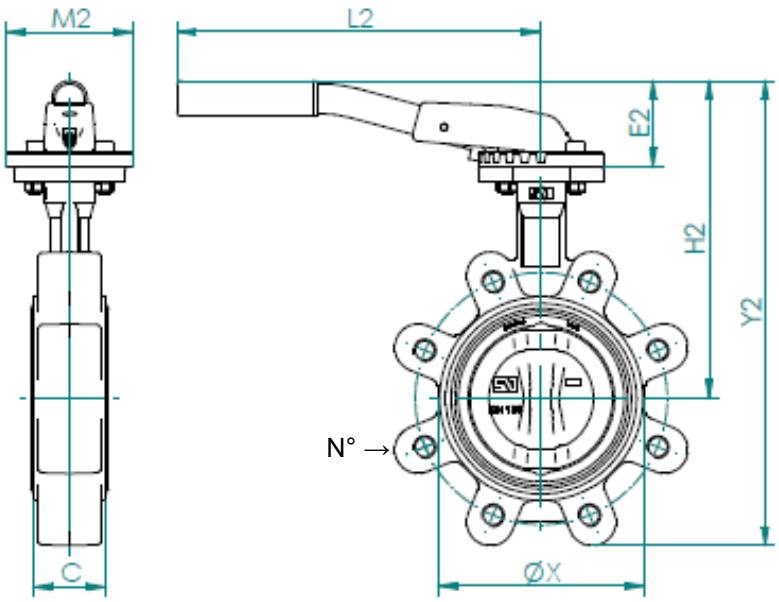

Nominal Diameter	Dichtung / Joint			Code
	EPDM No. TRI-MATIC	BUNA-N No. TRI-MATIC	FPM No. TRI-MATIC	
DN 40	1718596			KL040 LUG GGG40/316/….
DN 50	1717611	1718243	1718250	KL050 LUG GGG40/316/….
DN 65	1717612	1718244	1718251	KL065 LUG GGG40/316/….
DN 80	1717613	1718245	1718252	KL080 LUG GGG40/316/….
DN 100	1717614	1718246	1718253	KL100 LUG GGG40/316/….
DN 125	1717615	1718247	1718254	KL125 LUG GGG40/316/….
DN 150	1717616	1718248	1718255	KL150 LUG GGG40/316/….
DN 200	1717617	1718249	1718256	KL200 LUG GGG40/316/….

Bsp./p.ex.: KL065 LUG GGG40/316/EPDM

	N°	C	X	E2	H2	Y2	L2	M2	ISO	Kg
DN 40	4	33	76	49	159	213	220	90	F07	2.4
DN 50	4	43	100	49	169	228.5	220	90	F07	3.3
DN 65	4	46	108	49	184	250	220	90	F07	3.7
DN 80	8	46	124	60	201	292	260	90	F07	5.2
DN 100	8	52	147	60	225	330	260	90	F07	6.9
DN 125	8	56	180	75	255	380	315	90	F07	10.5
DN 150	8	56	206.5	75	268	404	315	90	F07	11.2
DN 200	8	60	257	75	300	456	315	90	F07	14.1

Weitere Dimensionen auf Anfrage / Autres dimensions sur demande

Bitte fragen Sie unsere aktuellen Preise an! N'hésitez pas à demander nos prix actuels!

Zubehör / Accessoires
TRI-DISC COMPACT LUG

Handantrieb für TRI-DISC COMPACT LUG

Technische Daten

Temperaturbereich:	-20°C bis +80°C
Schwenkwinkel:	90° ±5° einstellbar
Schutzart:	IP 65
Gehäuse:	Alulegierung
Schnecke:	Stahl
Schneckenrad:	Gusseisen
Spindel:	Stahl
Handrad:	Stahl

Volant pour TRI-DISC COMPACT LUG

Caractéristiques techniques

Plage de température:	-20°C à +80°C
Angle d'orientation:	90° ±5° réglable
Protection:	IP 65
Boîtier:	Alliage d'aluminium
Vis sans fin:	Acier
Roue hélicoidale:	Fonte
Tige:	Acier
Volant manuel:	Acier

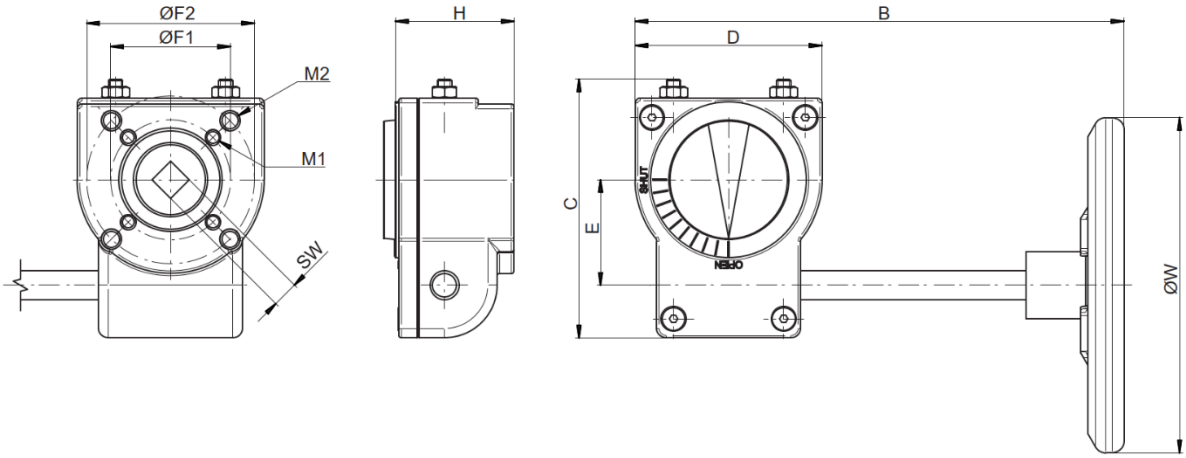

No. TRI-MATIC	ØF1		M1	ØF2		M2	SW	B	C	D	E	H	ØW
1710111	F05	50	M6	F07	70	M8	11	200	115	80	42	48	140
1723439	F07	70	M6	F09	90	M8	14	200	130	100	50	54	200
1723441	F07	70	M8	F10	102	M10	22	250	150	120	60	56	250

Handantrieb für Ventil DN	25-100	125-150	200-350*	Volant pour Vanne DN
No. TRI-MATIC	1710111	1723439	1723441	No. TRI-MATIC
Code	SC010711	SC020714	SC031022	Code
ISO 5211	F05/F07 - 11	F07/F09 - 14	F07/F10 - 22	ISO 5211
max. Abgangsdrehmoment Nm	180	250	540	Couple de sortie max. Nm
Übersetzungsverhältnis	1:40	1:37	1:36	Ration d'engins
Gewicht kg	1.9	1.9	1.9	Poids kg

*Für DN200 wird zusätzlich eine Hülse 8504469 (17/22mm) benötigt
*Pour le DN200, un manchon supplémentaire 8504469 (17/22mm) est nécessaire