Zubehör/Accessories

WASSERSACKROHR DIN 16282 FÜR DRUCKMESSGERÄTE

Kreis-Form für vertikale Druckentnahme

WATER SYPHON FOR PRESSURE GAUGES DIN 16282

Circular shaped ("pigtail") for vertical tapping

Technische Daten

Werkstoff	Stahl St 35.8 oder Edelstahl DIN 1.4571
Anschlussgewinde	G ½
Ausführungen	Form C mit Anschlusszapfen an Druckentnahmeseite Form D mit Schweissanschluss an Druckentnahmeseite
Max. Betriebsüberdruck/ max. Betriebstemperatur vor dem Wassersackrohr:	100 bar / 120° C 80 bar / 300° C 63 bar / 400° C
Anwendung:	für Flüssigkeiten, Gase und Dämpfe

Technical Data

Material	Steel St 35.8 or Stainless Steel DIN 1.4571
Connection thread	G ½
Versions	Design C with male thread on process side Design D With welding connection on process side
Max. working overpressure/ Max. working temperature In front of water siphon	100 bar / 120° C 80 bar / 300° C 63 bar / 400° C
Application	For liquids, gases and vapors

Zubehör/Accessories

Form C (ähnl. DIN 16 282)
mit Anschlußzapfen an Druckentnahmeseite

Design C (similar to DIN 16 282)
with male thread on process side

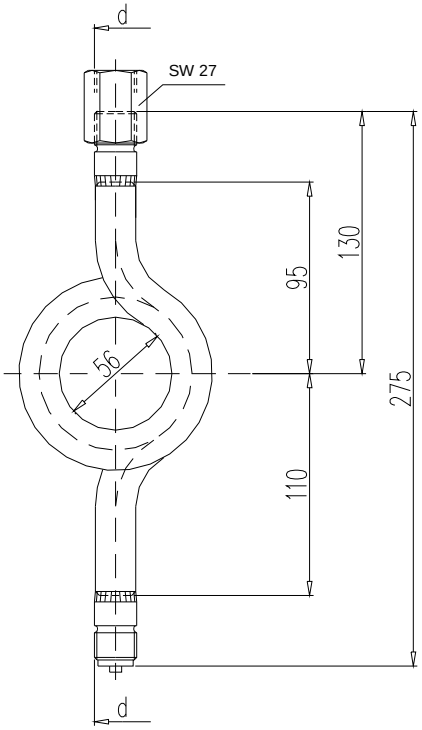

Form D
mit Schweißanschluß an Druckentnahmeseite

Design D
With welding connection on process side

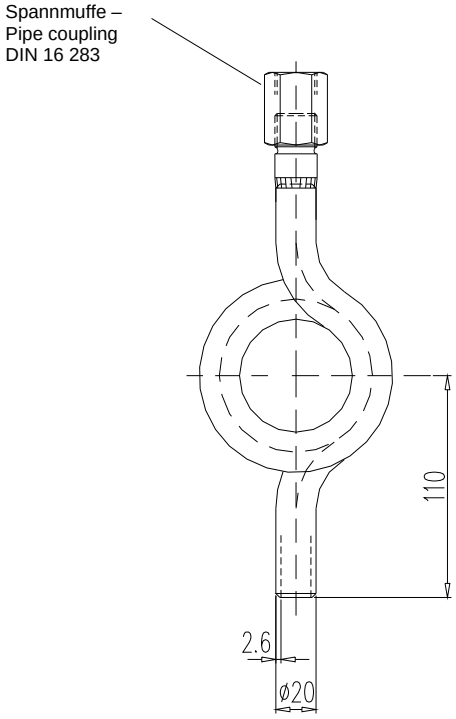

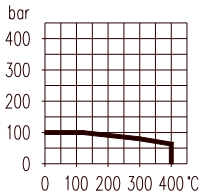

Bitte fragen Sie unsere aktuellen Preise an ! Do not hesitate to contact us for current prices !

Standardausführungen / Standard types			
	Form	Material	Anschluss
No. TRI-MATIC	Design		Connection
901037P	C	Stahl - Steel	G 1/2 - G 1/2
901038P	C	Edelstahl 1.4571 - Stainless steel 1.4571	G 1/2 - G 1/2
903130P	D	Stahl - Steel	G 1/2 - Schweiss - welding
903240P	D	Edelstahl 1.4571 - Stainless steel 1.4571	G 1/2 - Schweiss - welding