Manomètre numérique
TRI-DIGITAL GAUGE

Veuillez lire attentivement ce manuel avant d'utiliser le **manomètre** TRI-DIGITAL GAUGE.

CE

RoHS

Ce dispositif doit être utilisé UNIQUEMENT pour les gaz neutres et filtrés. Les gaz ou liquides inflammables ne sont pas autorisés.

N'utiliser que dans la plage de pression prévue (0-10 bar). La surpression détruit l'appareil.

Ne laissez pas tomber l'appareil.

Même si le boîtier semble intact, l'électronique peut être endommagée et provoquer des mesures erronées.

N'utilisez pas l'appareil dans des **endroits** où il y a de la vapeur ou des gaz chauds.

Ce produit ne convient pas aux applications dans des environnements explosifs ou dans des installations Ex.

A. Données techniques

Plage de mesure		0 – 145 psi / 0 – 10 bar
Plage d'affichage		0 à 145 psi / 0 à 10 bar
Pression maximale **admissible**		16 bar
Convient pour		Gaz filtrés, non corrosifs et neutres
Précision d'affichage	MPa	0.001
	Kgf/cm2	0.01
	bar	0.01
	psi	0.1
Batterie		CR 2032 Lithium
Écran éclairé		Oui
Durée de vie de la batterie approximative		1 année (5 activités/jour)
Affichage de la capacité des piles		Oui
Pile remplaçable		Oui
Arrêt automatique		Oui, après environ 60 secondes
Fréquence de mesure		2 Hz (2x/sec.)

Unités de mesure réglables		psi, bar, kgf/cm2. MPa
Stabilité		±0.2% F.S.±1 Digit
Écran LCD		3 ½ digit. 7 Segments
Précision d'affichage		±2%F.S.±1 Digit (à température ambiante 20 – 28°C)
Environnements	IP	IP65**
	Plage de température	Application :0-50°C, Stockage: -10 à 60°C (à conserver au sec et à l'abri du gel)
	Humidité	Utilisation et stockage : 35- 85% d'humidité relative
	Résistance aux vibrations	Max. 1.5mm ou 10g,10Hz- 55Hz -10Hz pour 1 Minute, deux heures dans chaque direction (X, Y et Z)
	Résistance aux chocs	10g maximum 3x dans chaque direction (X, Y et Z)
Précision de la température		±2%F.S. de la valeur mesurée à 25°C avec une plage de température de 0 à 50°C
Raccord		1/8"BSPT AG / M5 IG
Poids		Env. 40g

** Un tuyau à pression doit être installé pour être conforme à l'IP 65 (voir section J)

B. Éléments de fonctionnement

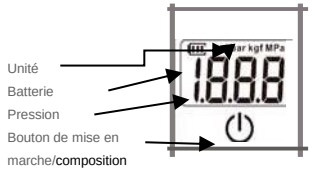

C. Dimensions

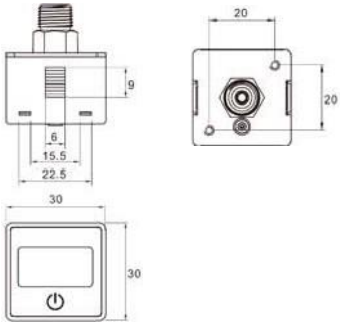

D. Remplacer la pile

Si l'indicateur de batterie est au minimum (1). Ouvrez soigneusement les languettes des deux côtés de l'appareil à l'aide d'un tournevis de taille 1 (2+3). Le boîtier peut alors être retiré avec précaution vers l'avant (4). La batterie peut être poussée vers le haut à l'aide d'une épingle, comme le montre la figure 5. Veuillez insérer une nouvelle pile de type CR 2032 (6) et pousser avec précaution le boîtier (7) jusqu'à ce que les languettes se remettent en place. Le manomètre est maintenant à nouveau prêt à fonctionner.

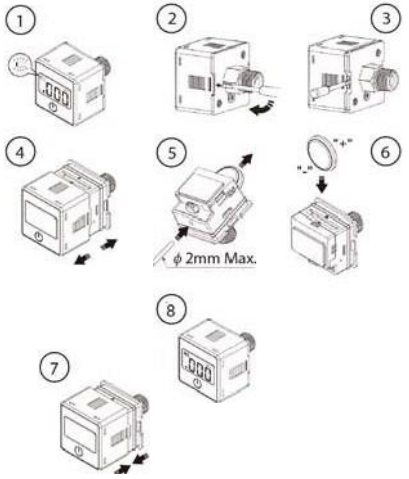

I. Remise à zéro

L'affichage n'est pas à “0”

Appuyez sur le bouton de sélection et maintenez-le enfoncé pendant environ 2 à 5 secondes.

ZEr apparaît sur l'écran

Relâchez le bouton de selection lorsque ZEr est affiché

K. Codes d'erreur

Erreur	Erreur-Code	Erreur	Solution
Erreur de pression résiduelle	Err	Si une pression a été appliquée à l'unité lors de la remise à zéro.	Retirer la pression du dispositif, effectuer la remise à zéro du point zéro, reconnecter la pression.
Erreur sur la pression appliquée	HHH	La pression sur l'appareil est supérieure à la pression maximale.	Respecter la plage de mesure maximale !
	LLL	La pression sur l’appareil est inférieure à la pression minimale.	
Erreur de batterie	bAE	Si la tension de la batterie descend en dessous de 2,4 V, l'indicateur clignote 4 fois et l'appareil s'éteint.	Remplacer la batterie voir "D

J. Utilisation dans un environnement humide/poussiéreux

Afin de garantir la protection IP65, il est nécessaire, dans les environnements humides ou poussiéreux, de connecter un tuyau pneumatique 4x2.5mm à la connexion du tuyau à l’arrière et de le conduire en dehors de l'environnement humide/poussiéreux.

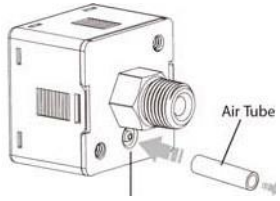

Raccordement du tuyau pour l'alimentation ambiant

H. Réglage de l'unité de mesure

En mode mesure, appuyez sur le bouton de numérotation et maintenez-le enfoncé pendant plus de 5 secondes.

L'écran affiche Uni

Sélectionnez l'unité souhaitée (psi/bar/kgf/Mpa) à l'aide du bouton de sélection, puis relâchez le bouton de sélection. Après environ 3 secondes, l'unité de mesure est mémorisée.